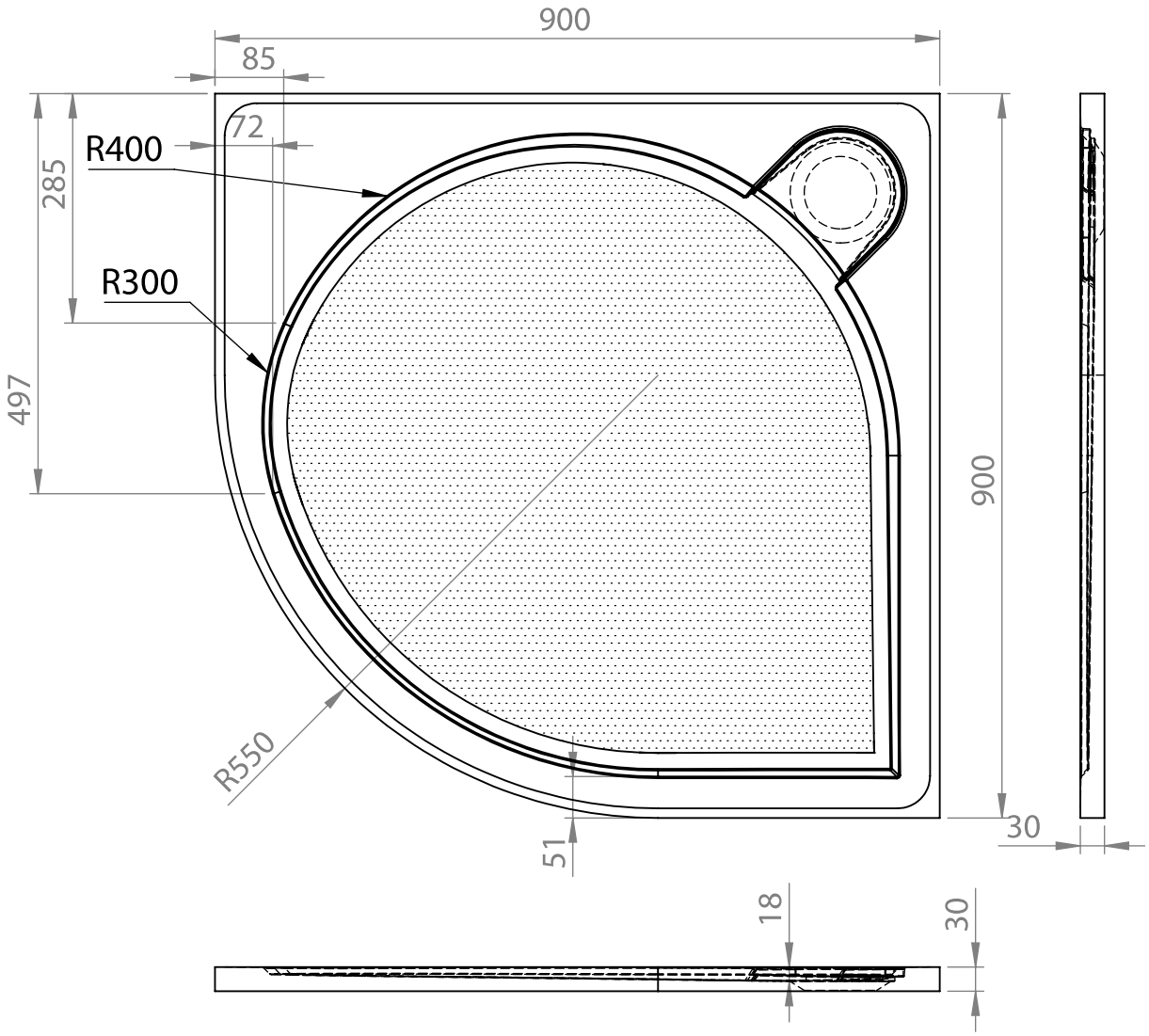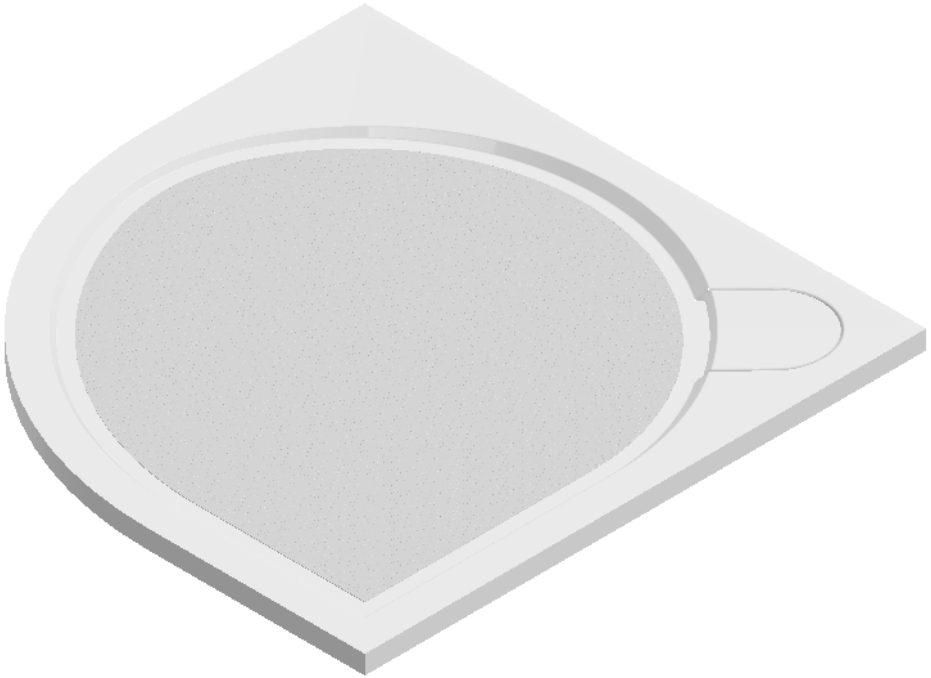
900
85
72
R400
285
R300
497
900
R550
51
30
18
30