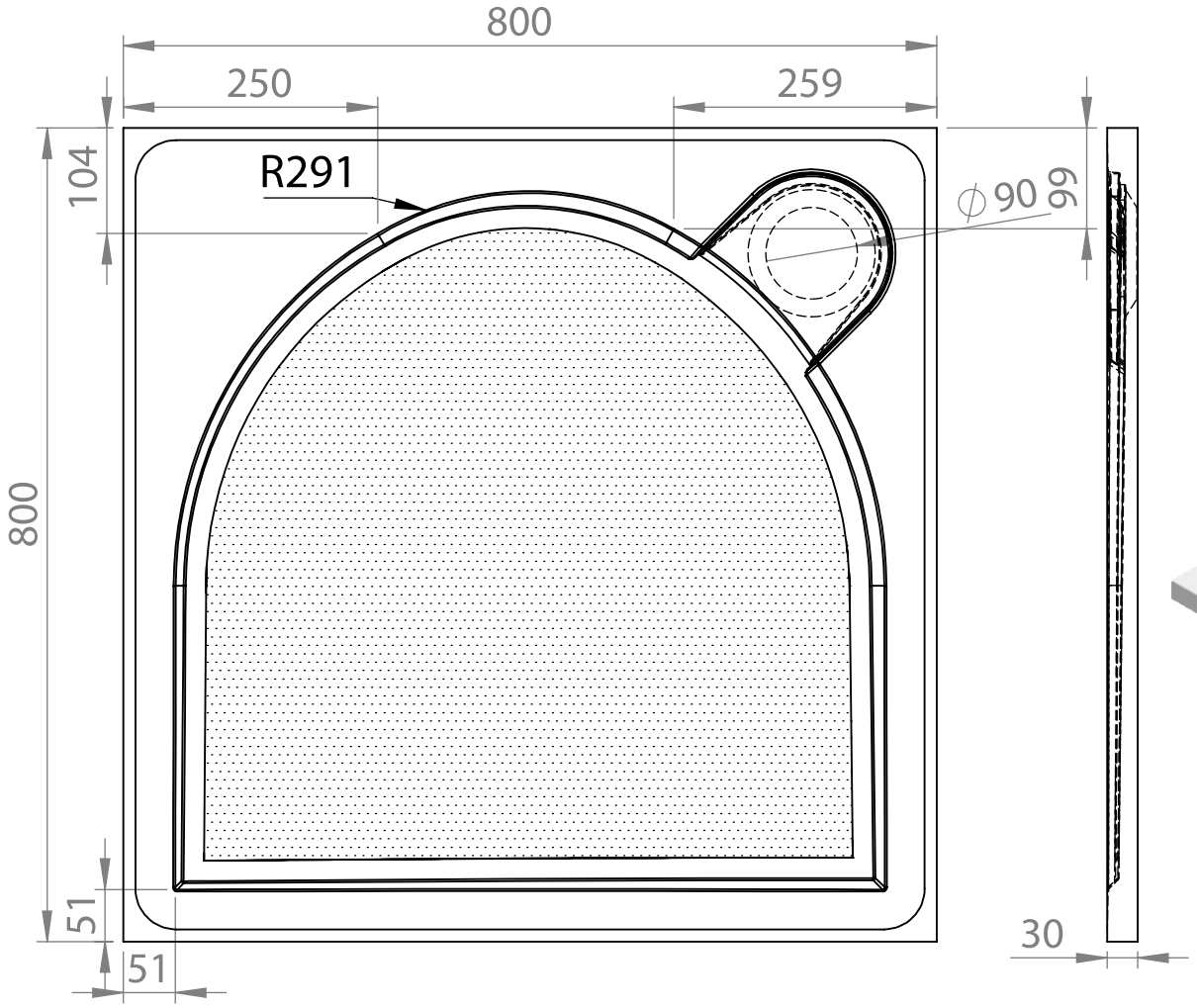
800
250
259
104
R291
∅90
99
800
51
51
30

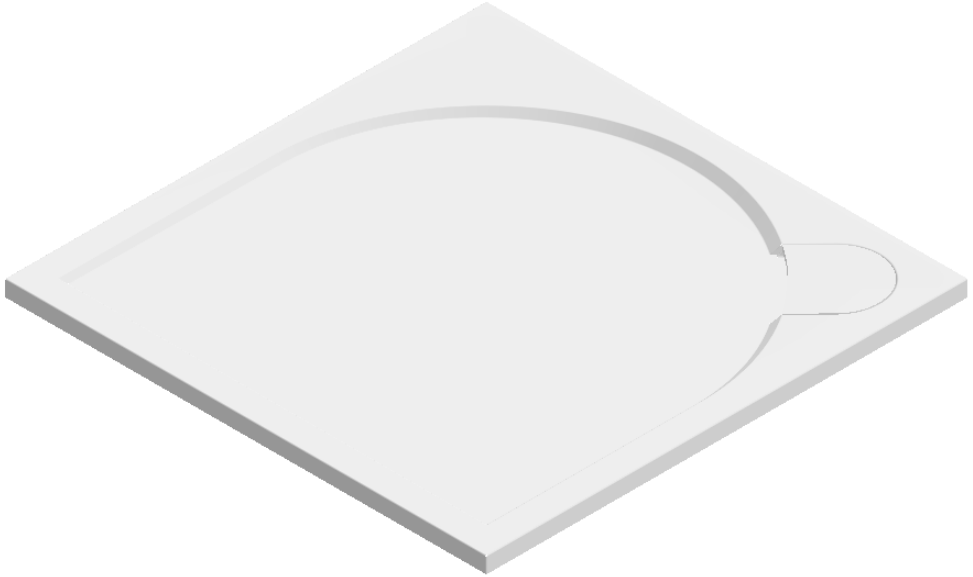

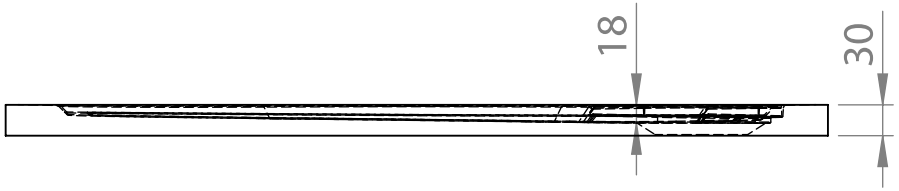
18
30