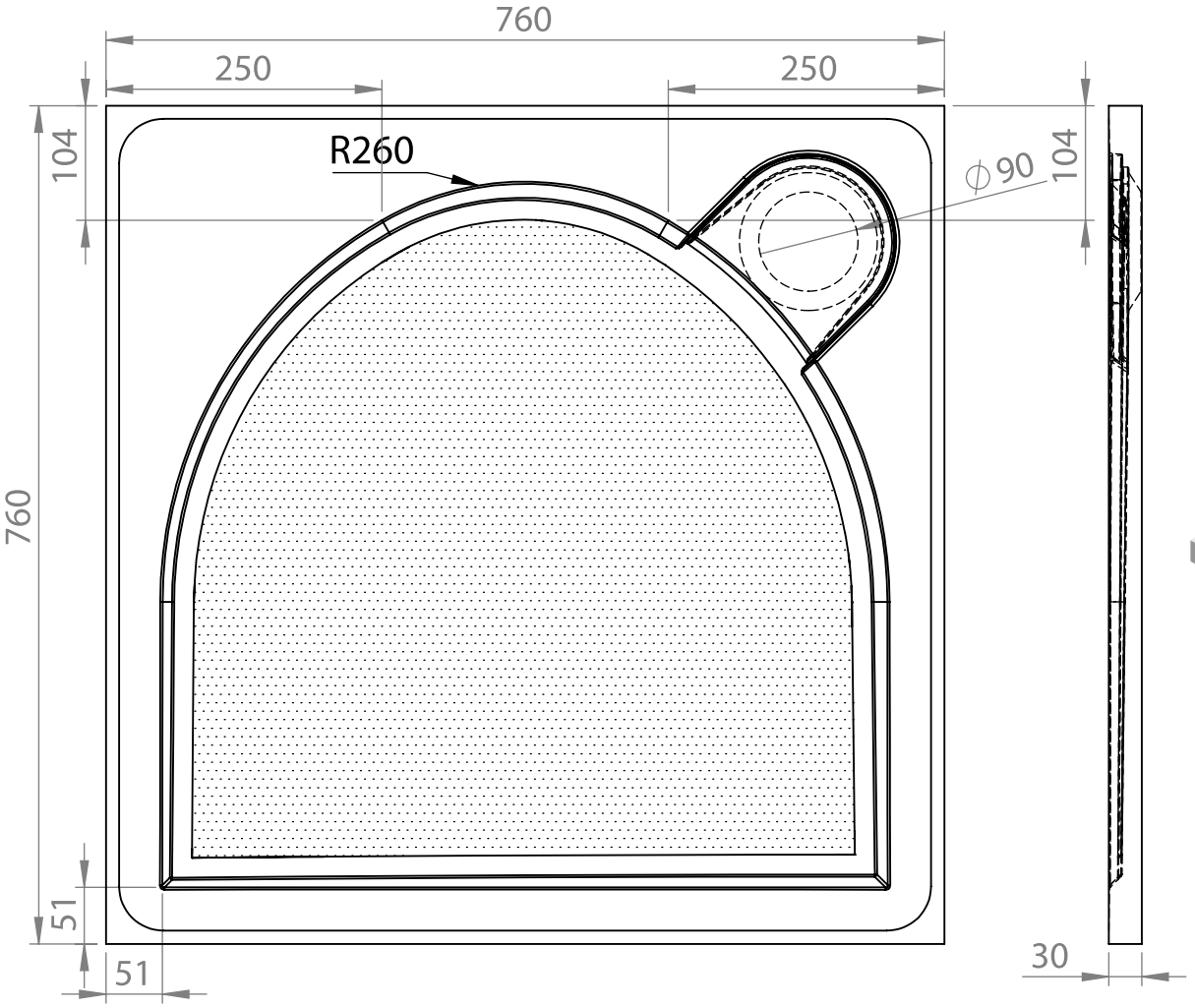
760
250
250
104
R260
∅90
104
760
51
51
30

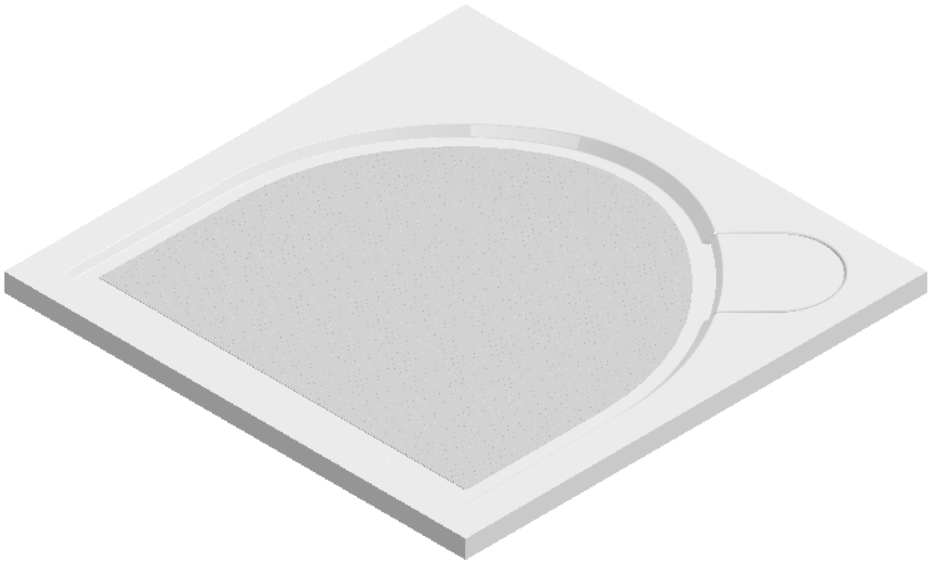

18
30