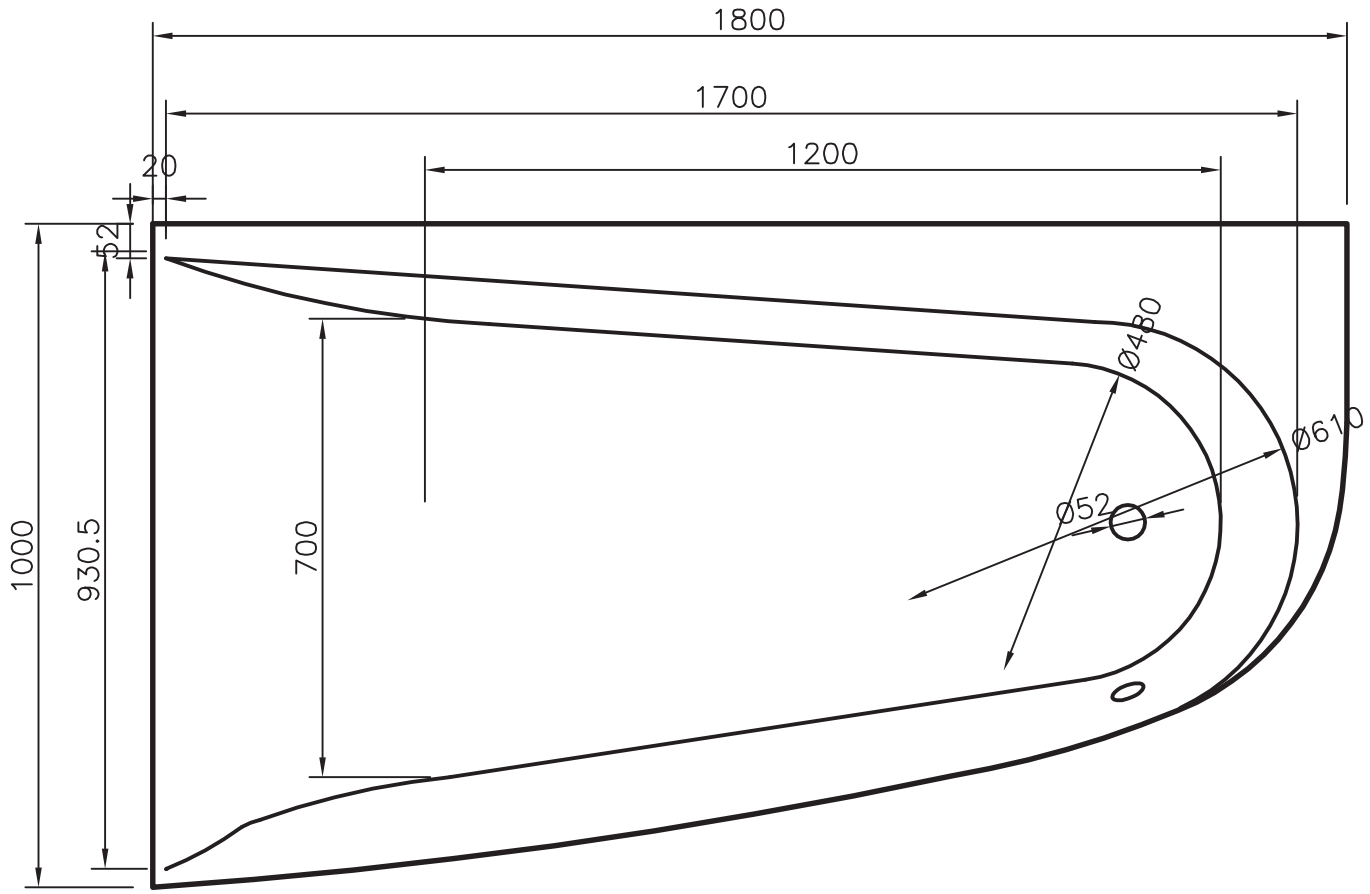
1800
1700
1200
20
52
1000
930.5
700
Ø480
Ø610
Ø52

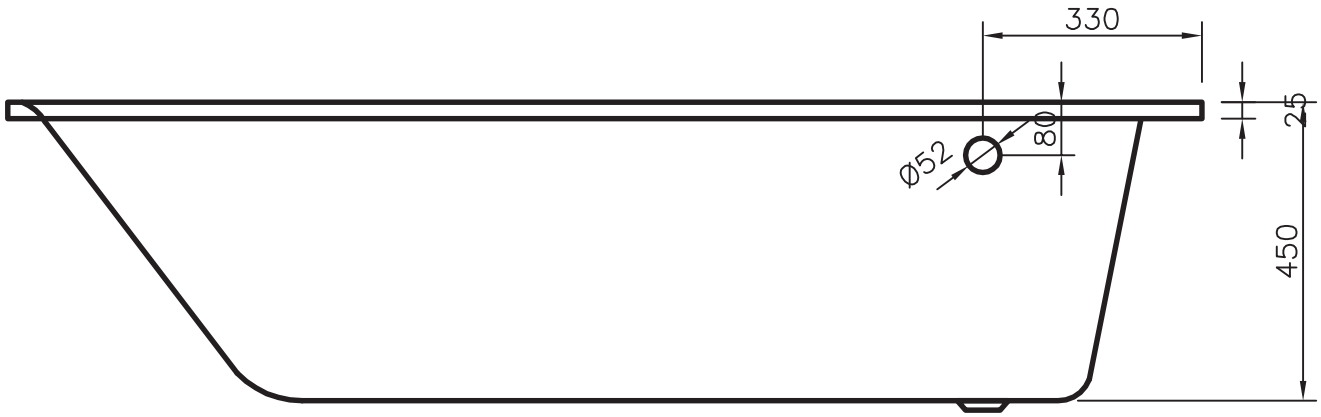
330
25
80
Ø52
450