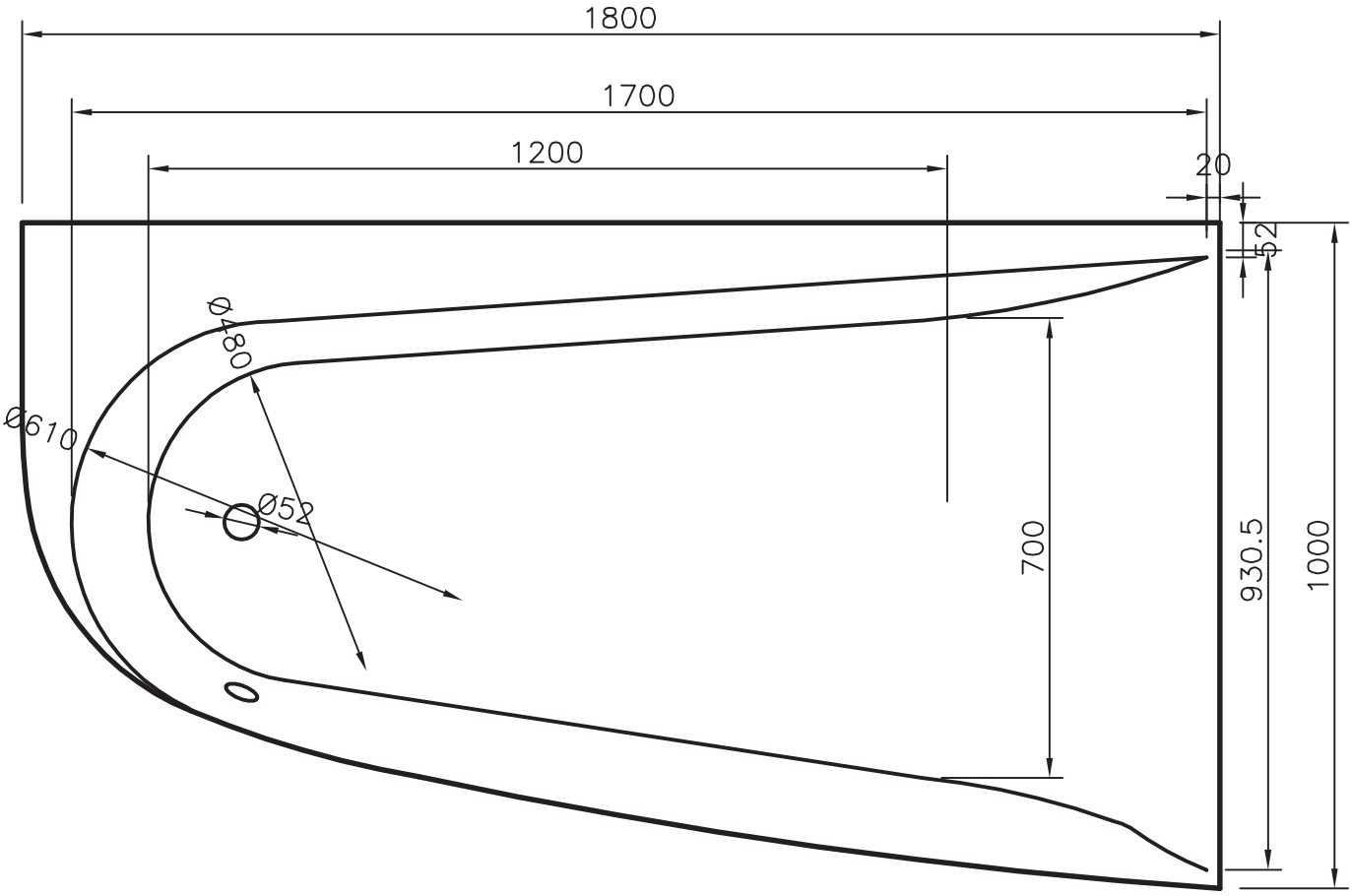
1800
1700
1200
20
52
Ø480
Ø610
Ø52
700
930.5
1000

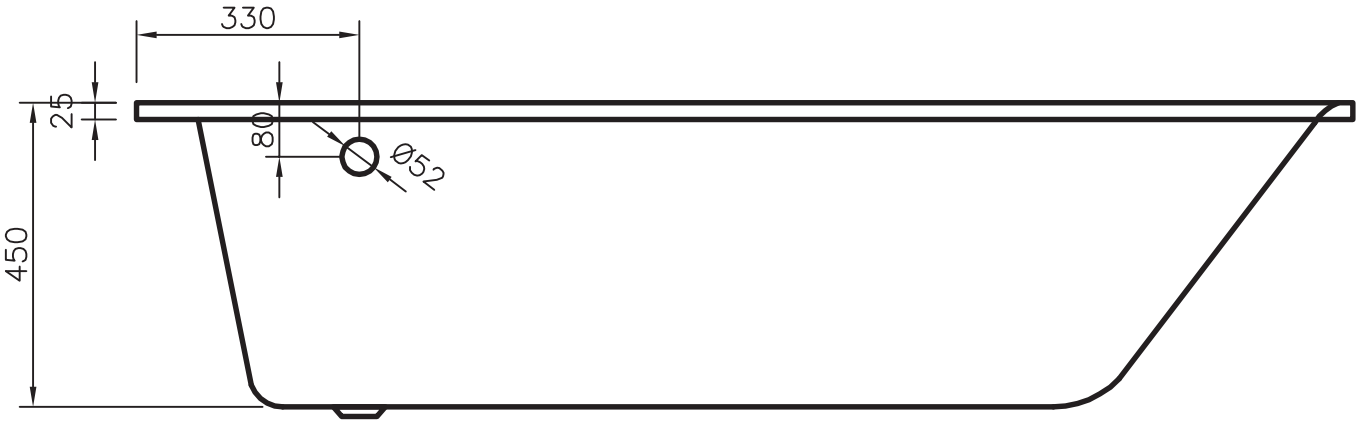
330
25
80
Ø52
450