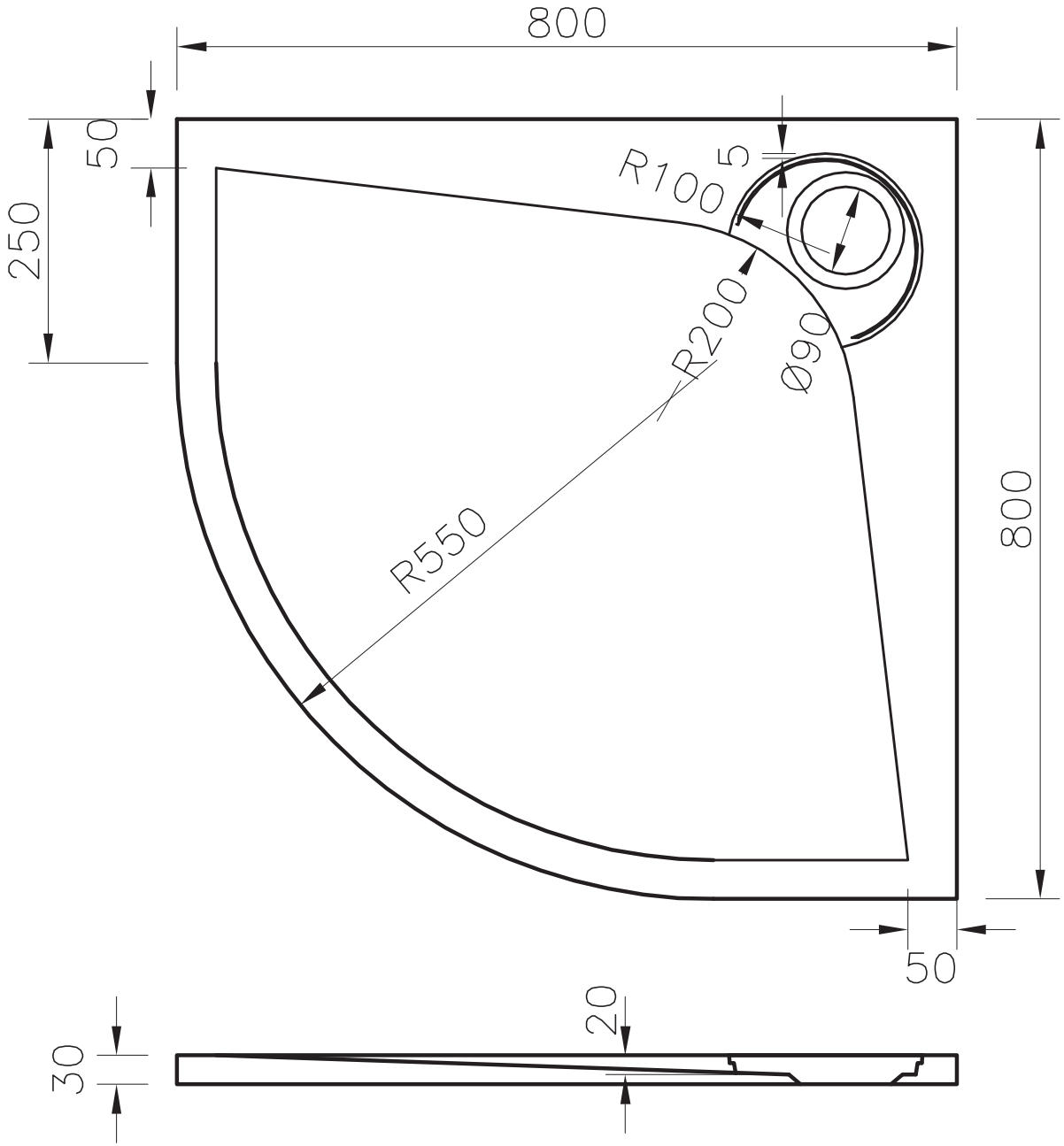
800
50
250
5
R100
R200
Ø90
R550
800
50
20
30